ZANUSSI PROFESSIONAL

ARTICOLO N°

MODELLO N°

NOME

SIS #

AIA #

Movimentazione Stoviglie Tavolo di prelavaggio con vasca 600x500 mm, per lavastoviglie a capottina



865315 (BHHPT6B12L)	Tavolo di prelavaggio con vasca 600x500 mm, per lavastoviglie a capottina, sinistra vs destra, 1200 mm

Descrizione

Articolo N°

Per lavastoviglie a capottina. Costruito in acciaio inox 304 AISI. Altezza paraspruzzi 250 mm. N. 2 gambe tubolari a sezione quadrata 40x40 mm su piedini regolabili. Dimensione vasca 600x500x300h mm con tubo troppo pieno e foro di scarico. Direzione cestello: da sinistra a destra.

Approvazione:

Caratteristiche e benefici

- Forniti smontati e facile da rimontare.
- Ripiano inferiore e unità di pre-risciacquo disponibili come accessori opzionali.

Costruzione

- Piedini da 50 mm regolabili in altezza per garantire un perfetto allineamento e connessione con gli elementi della zona lavaggio.
- Alzatina inclusa.
- Piani completamente piegati con profilo anti-gocciolamento per una pulizia facile e sicura.
- Tutte le superfici lisce con finitura lucida.
- Gambe quadrate in tubolari da 40x40 mm in acciaio inox AISI 304.
- Interamente in acciaio inox AISI 304.
- Devono essere fissati alla lavastoviglie e dotati di una coppia di piedini all'altra estremità.
- [NOT TRANSLATED]

Sostenibilità

- Adatto per cesti 500x500 mm (è necessario connettere un binario al tavolo per evitare la caduta dei cesti)

Accessori opzionali

- NOT TRANSLATED -	PNC 855381	❑
Rubinetto con doccia di prelavaggio monoforo (da montare sul piano)	PNC 855385	❑
RUBINETTO CON LEVA A GOMITO DOCCIA+SNODO	PNC 855386	❑
- NOT TRANSLATED -	PNC 855389	❑
Ripiano inferiore per tavolo lavaggio, 1200 mm	PNC 865352	❑
Guida cesti per vasca di lavaggio per lavastoviglie a cappottina e a cesto trascinato	PNC 865370	❑
Kit per fissaggio a pavimento di 2 gambe quadre composto da 2 piedini con flange e tasselli.	PNC 865386	❑
Sifone singolo in plastica da 2" per lavatoi	PNC 895313	❑

Movimentazione Stoviglie
Tavolo di prelavaggio con vasca 600x500 mm, per lavastoviglie a capottina

Fronte

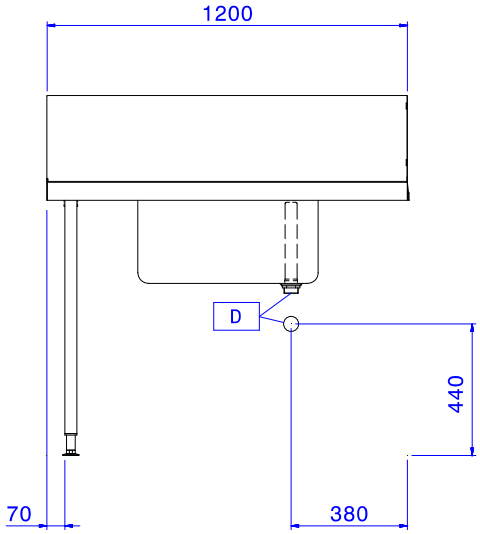

Lato

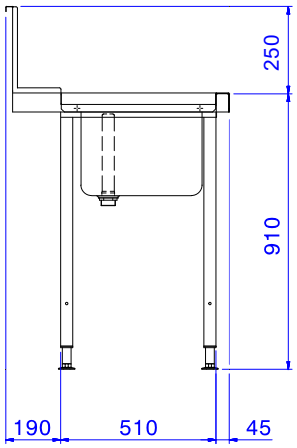

Alto

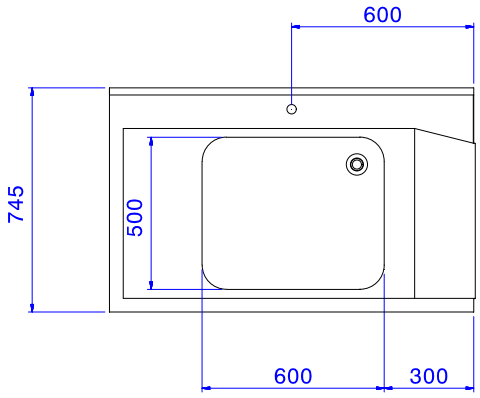

Informazioni chiave

Dimensioni esterne, larghezza:	
865315 (BHHPT6B12L)	1200 mm
Dimensioni esterne, profondità:	745 mm
Dimensioni esterne, altezza:	1170 mm
Peso netto:	8 kg
Dimensioni alzatina, Altezza	300 mm
Dimensioni vasca	600x500x300h

L'azienda si riserva il diritto di apportare modifiche ai prodotti senza preavviso

2026.11.21